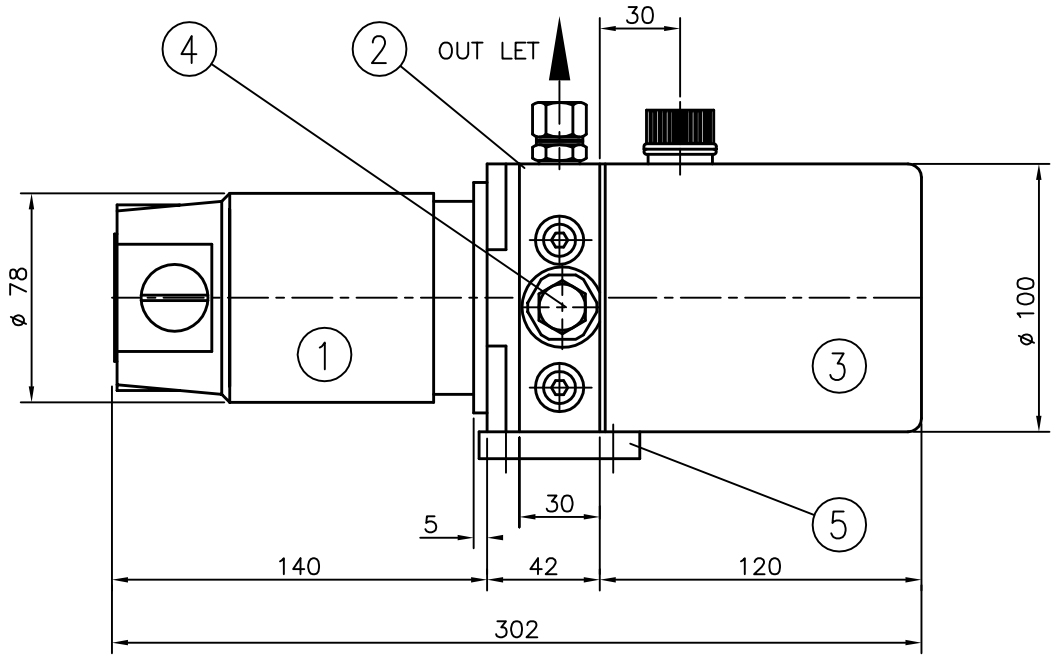

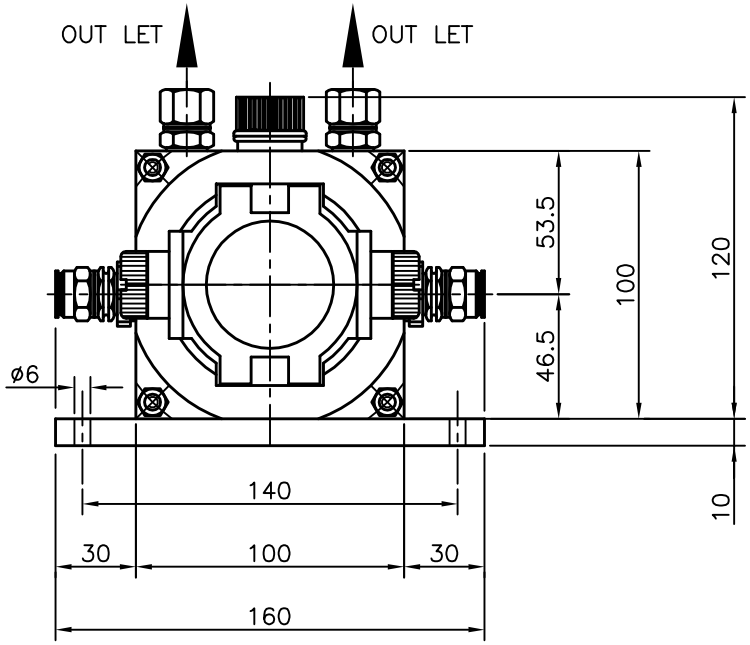

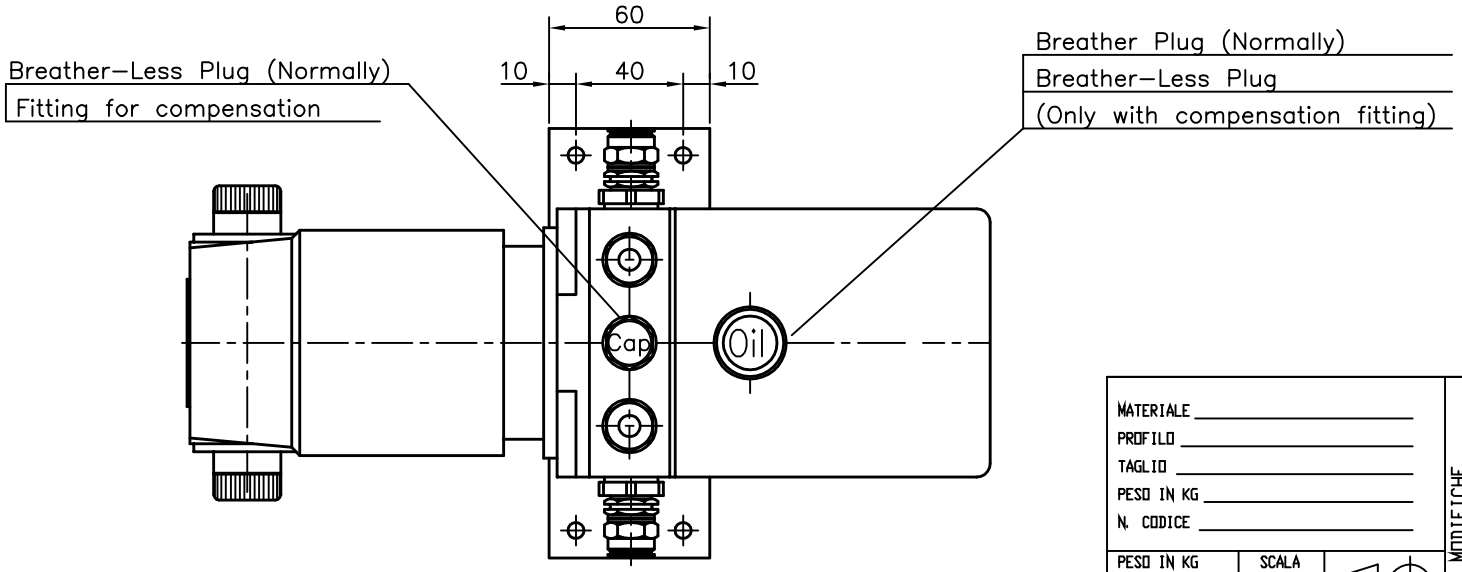

POS	DESCRIZIONE	QT	CODICE	MATERIALE	DIM. TAGLIO	PESO KG
5	BASE PLATE	1		Aluminium		Marsili
4	MAX PRESSURE VALVE	2				Marsili
3	RESERVOIR	1	S 55	0,5 litres		Marsili
2	CENTRAL MANIFOLD	1	X4.250.46.000			Marsili
1	ELECTRIC MOTOR	1	MP56M	80W–24V.–5Amp.	2200 Turns\1'	Gianneschi Ramacciotti

MATERIALE
PROFILO
TAGLIO
PESO IN KG
N. CODICE

PESO IN KG
SCALA 1:2

	DATA	DESCRIZIONE	DISEGNATORE
7			
6			
5			
4			
3			
2			
1			

MODIFICHE

DENOMINAZIONE
POWER PACK Type: AC 0,3–R
(80W–24V.–0,5 litres)
OVERALL DIMENSIONS

DISEGNATO IL 27.Maggio.2004
DA ottavio

NOTE

MARSILI
Timonerie idrauliche
Timonerie elettroidrauliche
Telecomandi

62012 CIVITANOVA MARCHE
ITALY
Via N. Bixio 63
Tel. (0733–813977)
Fax (0733–771284)

NUMERO CODICE
MA 2345